# Esterilizador Kronos de Clase B

ROSI
Reverse Osmosis Steam Injection
TECHNOLOGY

HeraScientific
LIFE SCIENCE
Newmed

## Conexión. Flujo. Ahorro.

# Sistemas de esterilización profesionales

¿Está cansado de llenar a mano su esterilizador?

¿Lleva tiempo y es poco fiable?

Le presentamos Kronos, diseñado pensando en los dentistas, los auxiliares y los pacientes.

Kronos tiene todas las respuestas.

- ✓ Ideal para el dentista
- ✓ Ideal para el auxiliar
- ✓ Ideal para los pacientes

## ✓ Fiabilidad

Los esterilizadores Kronos de Clase B son famosos por su extraordinaria fiabilidad. Añada una red de ingenieros altamente cualificados, que ofrecen soporte técnico, formación continua para el personal del consultorio y servicios de validación, y entenderá por qué con Kronos disfrutará de la mejor fiabilidad del sector.

## ✓ Rapidez

Gracias a la tecnología QUIKSTEAM™ patentada incorporada de serie, obtendrá ciclos completos de Clase B hasta un 20 % más rápidos que antes.

## ✓ Innovación

El Kronos de Clase B es el resultado de la realimentación continua que nuestros clientes comparten con nuestro equipo de expertos en I+D, cuyos esfuerzos incesantes se centran en ofrecer componentes y tecnología de la mejor calidad para las modernas necesidades de procesamiento de instrumental.

* La duración total de los ciclos depende de las condiciones de funcionamiento.

## Trazabilidad

Los esterilizadores Kronos de Clase B llevan una impresora integrada de serie que imprime una copia de los parámetros utilizados en cada ciclo. Si lo desea, también es posible instalar un puerto USB para descargar los registros de los ciclos en formato electrónico..

## Durabilidad

Los esterilizadores Kronos ahora cuentan con la protección adicional que ofrece el conductivímetro para agua incluido de serie, que permite supervisar constantemente la calidad del agua purificada y comunicársela al usuario con el fin de incrementar la fiabilidad

## Productividad

Programe el ciclo de prueba con hasta 24 horas de antelación, de forma que la unidad ya se haya puesto en marcha y esté lista para usar cuando usted llegue al consultorio. Esto no solo maximiza la productividad, sino que además le permite evitar picos de consumo de energía durante el horario de trabajo.

## Facilidad de mantenimiento

La nueva cubierta estilizada, que se compone de tres piezas, facilita el mantenimiento preventivo y la validación anual de la unidad.

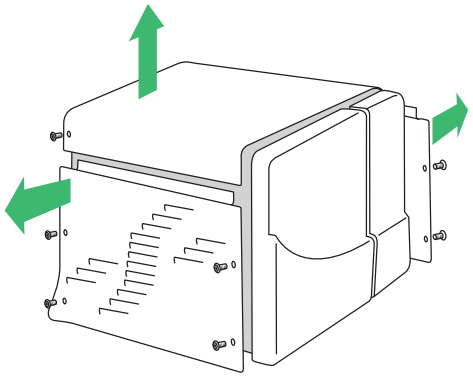

## Flexibilidad

Solo se puede obtener vapor de buena calidad si se utiliza agua de buena calidad para producirlo. Por eso, los esterilizadores Kronos de Clase B ofrecen una serie de soluciones de tratamiento del agua flexibles que le permiten alimentar de forma continua la unidad con agua de la calidad deseada.

**Opción 1**
Alimentación manual.
Descarga manual.

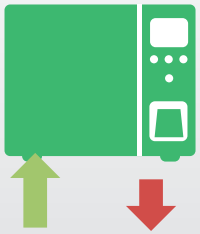

**Opción 2**
Alimentación manual.
Desagüe automático.

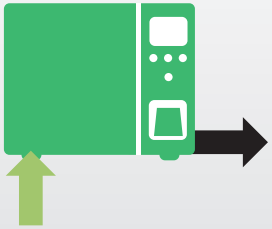

**Opción 3**
Alimentación automática.
Descarga manual.

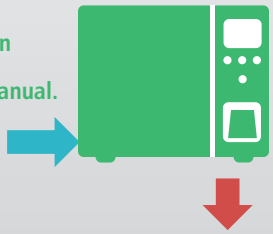

**Opción 4**
Alimentación automática.
Desagüe automático.

ROSI
Reverse Osmosis Steam Injection
TECHNOLOGY

ROSI es un sistema de purificación de agua opcional, formado por tres cartuchos, que se conecta directamente a las redes de suministro y evacuación del consultorio.

## *Conexión. Flujo. Ahorro.*

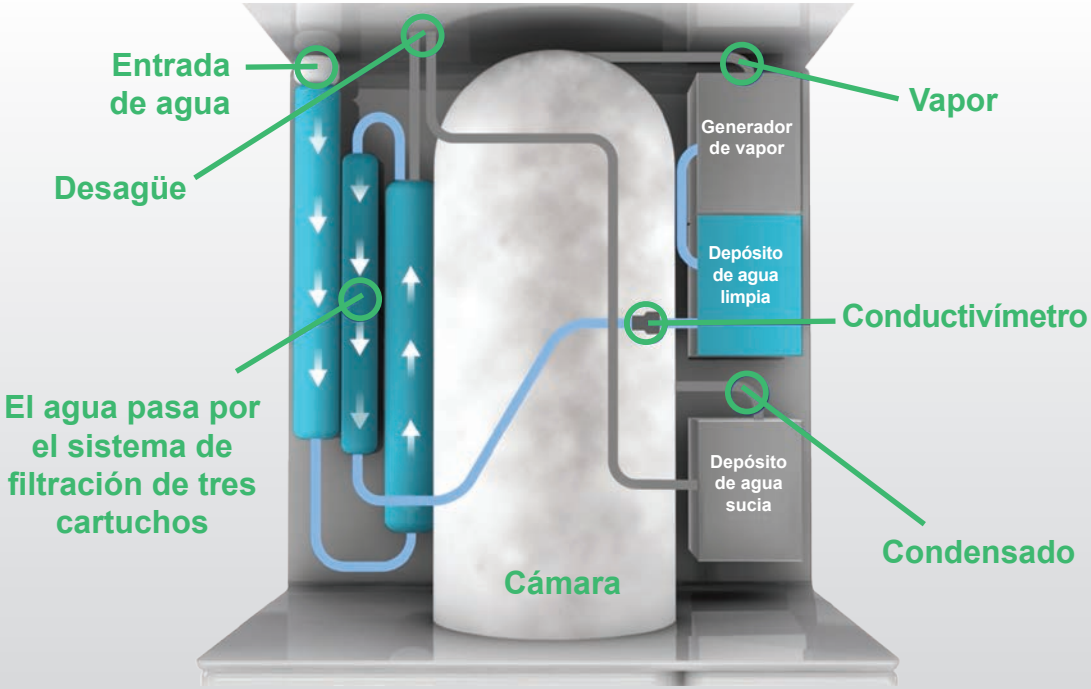

- ✓ Sin llenado manual
- ✓ Rentable
- ✓ Ahorra tiempo
- ✓ Agua purificada cuando la necesita

## Ahorre tiempo. Ahorre energía. Ahorre dinero.

Imagen meramente ilustrativa

## Acerca de Newmed

- Somos el fabricante italiano con acreditación ISO 9001 e ISO 13485 de los nuevos esterilizadores de vapor Kronos.
- Somos parte de la familia Midmark, el proveedor número uno de esterilizadores de vapor en Estados Unidos.
- Disponemos de una red mundial de distribuidores formados en fábrica y especialistas que comparten nuestra pasión.
- Somos expertos en producir esterilizadores de vapor de alta calidad, fiables y fáciles de utilizar que ofrecen tecnologías modernas y progresivas a los profesionales de los ámbitos médico, odontológico y veterinario de todo el mundo.

## Tabla de ciclos* QuikSteam™

Gracias a nuestra tecnología patentada QuikSteam™, disfrutará de ciclos de Clase B hasta un 20 % más rápidos.

HASTA UN 20 % MÁS RÁPIDOS*

| Tipo de ciclo | 121°C | 134°C |
|---|---|---|
| Hueco** envuelto | ✓ | ✓ |
| Sólido envuelto | ✓ | ✓ |
| Delicado envuelto | ✓ | ✗ |
| Prion | ✗ | ✓ |
| Poroso envuelto | ✓ | ✓ |
| Rápido - no envuelto | ✓ | ✓ |
| Ciclo de prueba Helix o Bowie & Dick | ✗ | ✓ |
| Ciclo de prueba de vacío | ✓ a <40°C | |

** Instrumentos huecos de tipo A y B, de conformidad con la norma EN 13060

### El Kronos de Clase B cumple con:

| | |
|---|---|
| 93/42/CE | Directiva relativa a los productos sanitarios |
| 2014/68/UE | Directiva sobre equipos a presión |
| ISO 13485 | Productos sanitarios. Sistemas de gestión de la calidad |
| 2012/19/UE | Directiva sobre residuos de aparatos eléctricos y electrónicos (RAEE) |
| EN 13060 | Esterilizadores de vapor de agua pequeños |
| IEC 61010-1 | Requisitos de seguridad de equipos eléctricos de medida, control y uso en laboratorio |
| IEC 61010-2-40 | Requisitos de seguridad para esterilizadores y para equipos de desinfección usados para tratamientos de materiales médicos |
| EN 61326-1 | Material eléctrico para medida, control y uso en laboratorio. Requisitos de compatibilidad electromagnética (CEM) |

*La duración total de los ciclos depende de las condiciones de funcionamiento. La lista completa de la duración normal de los ciclos está disponible bajo pedido.

| Dimensiones | B18 | B23 |
|---|---|---|
| Profundidad (mm) | 610 | 695 |
| Anchura (mm) | 505 | 505 |
| Altura (mm) | 400 | 400 |
| Profundidad de la cámara (mm) | 381 | 530 |
| Peso (vacío) kg | 56 | 60 |

## Normas

CE 0051

Sabemos que usted es muy exigente consigo mismo, al igual que nosotros.

Por eso, todos nuestros esterilizadores cumplen con la norma EN 13060 y llevan el marcado CE de conformidad con la Directiva sobre Productos Sanitarios y la Directiva sobre equipos a presión.

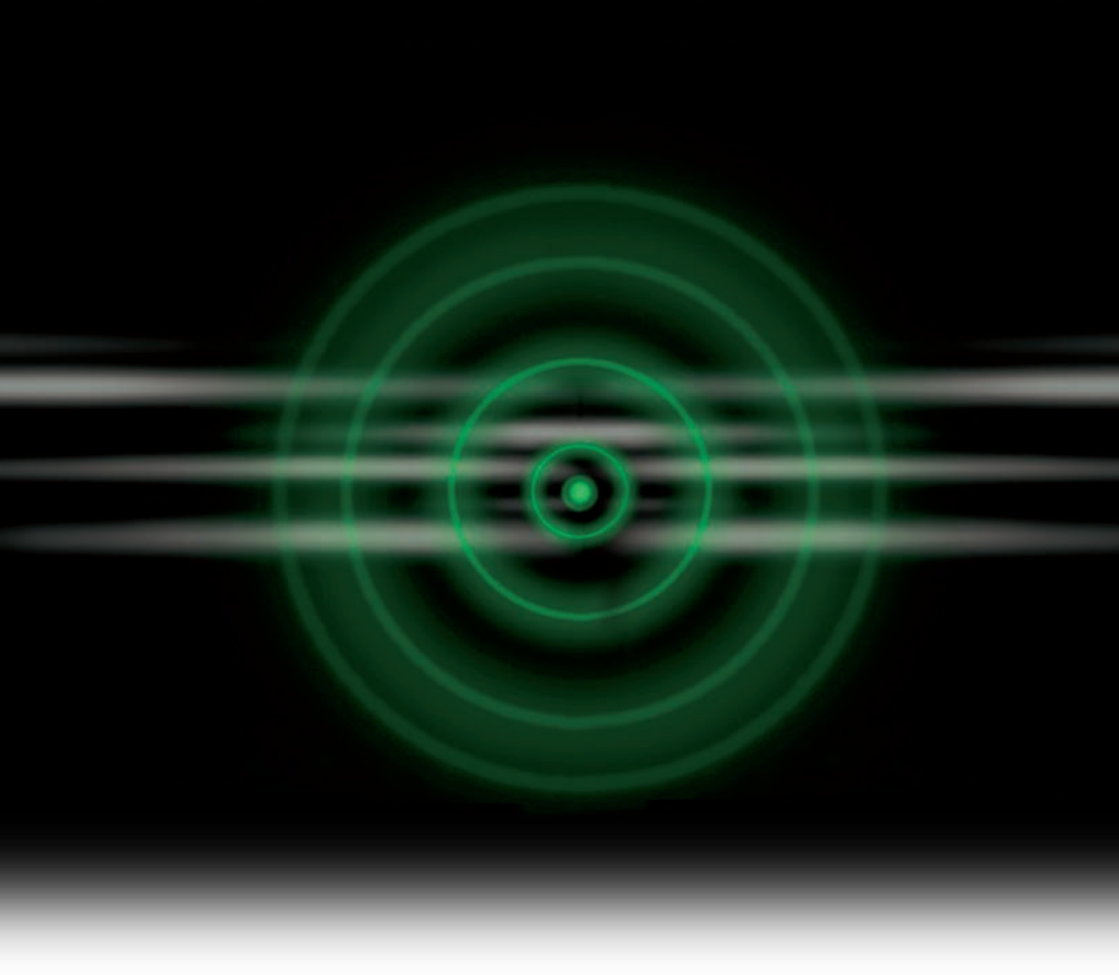

HeraScientific
LIFE SCIENCE

HeraScientific Life Science S.L. / Calle Mistral 2, 139
28223 Pozuelo de Alarcón, Madrid / Tel: +34 91 679 99 59
Web: www.herascientific.com / Email: info@herascientific.com